Acessórios

Model: **AK-CA-18**

Código do produto	AK-CA-18
Tipo de Produto	Acessórios
Número de portas USB 3.0 no painel frontal	1 pcs
Número de portas USB 2.0 no painel frontal	1 pcs
Tomada de áudio no painel frontal	1 pcs
Entrada para microfone no painel frontal	1 pcs
Comprimento do cabo	65 cm
Package	UniBag
Tamanho do produto (L x W x H)	160 x 160 x 25 mm
Tamanho do pacote (L x W x H)	260 x 175 x 30 mm
Peso líquido	79.5 g
Peso bruto	89.8 g
Código EAN	5901720131454
Garantia	24 meses

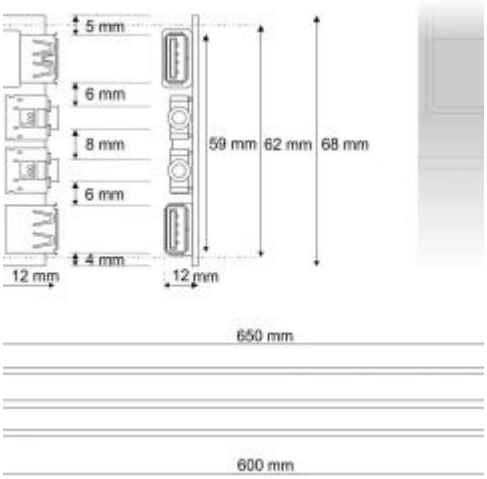

Descriçao

Entre los accesorios ofrecidos Akyga® ESTÁ por el painel frontal extraíble AK-CA-18, that parte del servicio es compatível con productos de Multiples oferecer Akyga.
El producto tiene CONECTORES USB 3.0 2.0 y. El conector USB 3.0 universal es, garantiza transferencias hasta diez veces más Rapidas Entre el ordenador y el Dispositivo externo. Con los Puertos se pueden Transferir rápidamente datos, por ejemplo, e drive flash unidad, um casal Copiar Imágenes de la cámara sobre Conectar impresora ratón una un aproximadamente. Además, se compone painel el de una entrada de casal áudio de altavoces auriculares de conexión y una entrada de Microfono. painel El es de áudio Alta definición con de compatível. La longitud del cableado es de 65 centímetros.
El painel usarse Como puede reemplazo, funcionará también En caso de Necesidad de cambiar Puerto USB 2.0 por un 3,0 estándar USB Puerto. Es para ideal su USO en productos del tipo Akyga Torre Midi, en la que Aparece pestaña compatibilidad.
Cumple el producto y con las Normas de Requisitos de las conformidad directivas de la UE, CE y RoHS. El producto se en ENVASE Unibag.
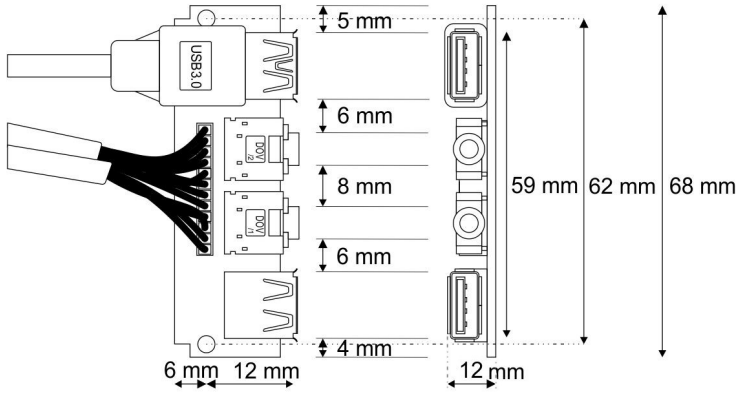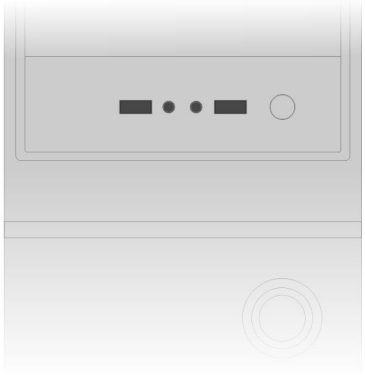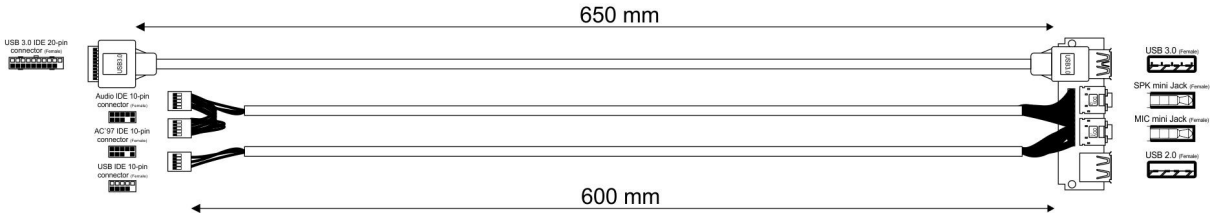
Esboço