Mesa

Model: **AK-MB-06**

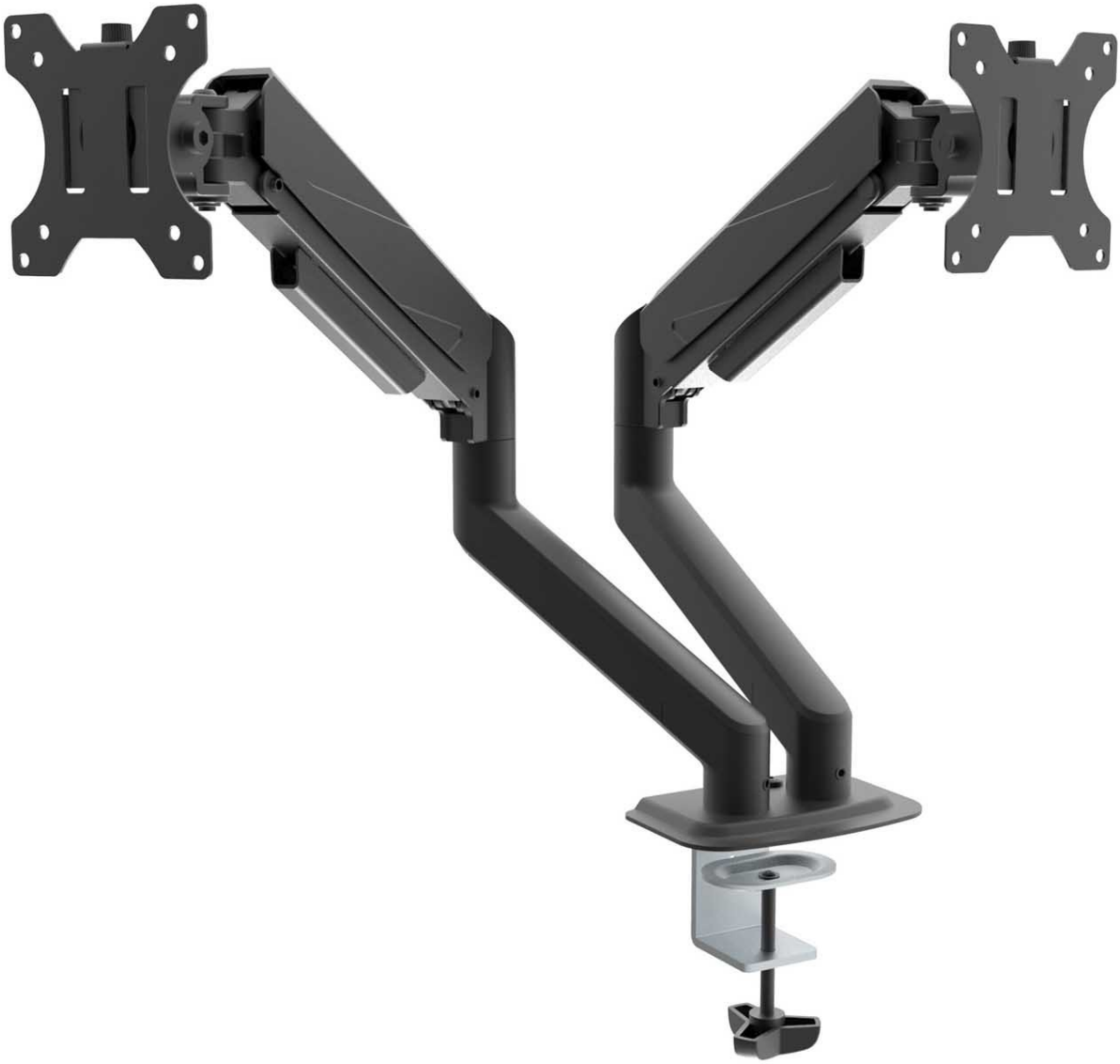

Código do produto	AK-MB-06
Tipo de Produto	Mesa
Norma VESA	100x100 mm, 75x75 mm
Rotação	360°
Inclinação	+90° / -45°
Máximo de carga	2x 10 kg
Função PIVOT	Sim
Tamanho do ecrã	15" - 32"
Cor do produto	Preto
Tamanho do pacote (L x W x H)	400 x 250 x 250 mm
Peso líquido	3.4 kg
Peso bruto	3.9 kg
Código EAN	5901720139771
Garantia	24 meses

Descrição

O suporte para monitor de gás de braço duplo Akyga® AK-MB-06 é uma solução avançada que combina funcionalidade com um design elegante. É ideal para ambientes de trabalho exigentes. Graças aos seus dois braços independentes, o suporte permite a instalação de dois ecrãs, cada um com um tamanho **máximo de até 32 polegadas**, o que proporciona uma grande flexibilidade na configuração do posto de trabalho. Um sistema de molas a gás garante um ajuste suave e preciso da posição de cada monitor, melhorando significativamente o conforto do utilizador.

Sistema universal de montagem de monitores VESA

O suporte de monitor AK-MB-06 está equipado com um sistema de montagem VESA universal, permitindo a fácil fixação de monitores com espaçamento de orifícios de **100x100 mm** ou **75x75 mm**. Isto torna o suporte compatível com a maioria dos monitores modernos disponíveis no mercado. Além disso, a montagem direta na secretária garante a estabilidade e a durabilidade do design, o que é crucial para uma utilização segura e duradoura do equipamento.

Flexibilidade e comodidade

O suporte de secretária oferece uma flexibilidade excecional, graças aos seus dois braços com molas a gás. Cada braço permite o ajuste independente do **ângulo de inclinação**, **altura e rotação**, permitindo o posicionamento perfeito do ecrã de acordo com as necessidades individuais. **A função PIVOT** permite-lhe alterar facilmente a orientação do monitor de paisagem para retrato, para maior versatilidade e conforto em vários cenários de trabalho.

Estilo e qualidade de construção

O suporte para monitor combina um design moderno com um acabamento sólido. Fabricado com materiais de alta qualidade, garante durabilidade e estabilidade, enquanto o design estético se enquadra perfeitamente em qualquer espaço de escritório moderno. **O sistema de gestão de cabos** incorporado elimina eficazmente a confusão e os fios emaranhados, dando à sua estação de trabalho um aspeto limpo e profissional.

Versatilidade de utilização

O suporte AK-MB-06 é perfeito para vários ambientes de trabalho, desde escritórios a espaços de coworking e estúdios de design. Num escritório em casa, permite a utilização eficiente de dois monitores, melhorando a ergonomia e a organização do espaço de trabalho. Em espaços de coworking, onde a flexibilidade e a poupança de espaço são essenciais, os braços duplos permitem uma configuração confortável dos monitores para diferentes utilizadores. Os profissionais e criativos irão apreciar a flexibilidade na configuração do ecrã, que aumenta a produtividade quando trabalham em projectos complexos. Graças à sua versatilidade e funcionalidade, o suporte AK-MB-06 melhora significativamente o conforto e a organização do espaço de trabalho numa variedade de contextos.